M5-2B

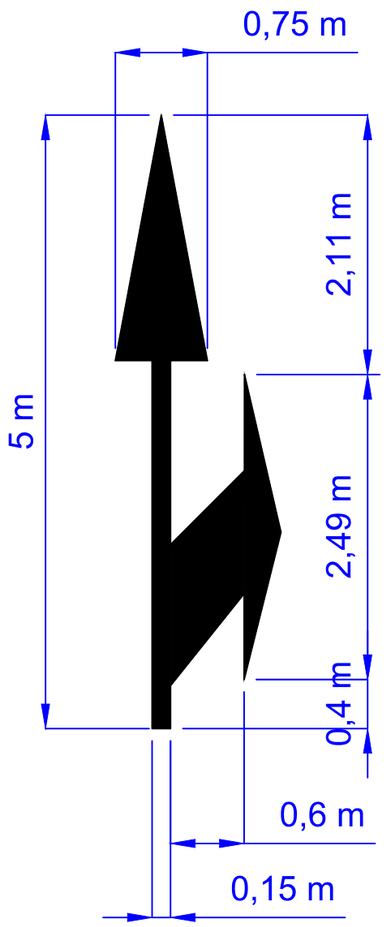

M5-2A

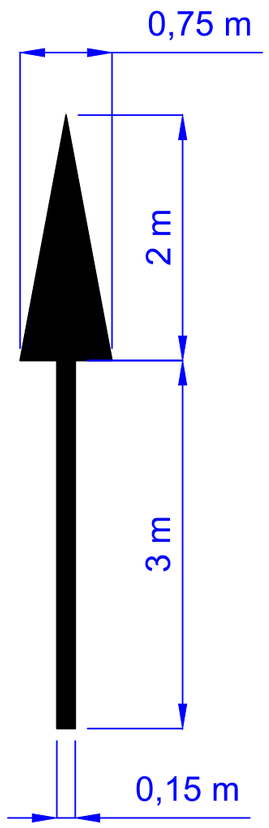

M6-5

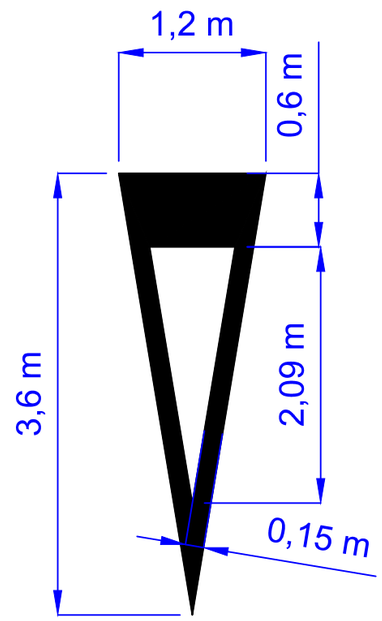

INGENIERO CIVIL Y TÉCNICO DE OBRAS PÚBLICAS

MANUEL CARMONA JURADO

COLEGIADO Nº 19338

CARMONA JURADO MANUEL - 48359144B

Firmado digitalmente por CARMONA JURADO MANUEL - 48359144B
DN: cn=CARMONA JURADO MANUEL - 48359144B, c=ES
Motivo: Soy el autor del documento
Ubicación: Canarias
Fecha:2018-02-26 14:51:2

OBJETO DEL PROYECTO :

Proyecto de las obras necesarias para la prestación de los servicios públicos esenciales

UBICACION:

Urbanización de La Pared

Pajara (Fuerteventura)

PLANO :

DETALLES. SEÑALIZACION HORIZONTAL

HOJA Nº: 9.4

EXP. Nº:	FECHA:	ESCALAS:	SUSTITUYE AL Nº:
1/2017-SER	Junio 2017	1/50	SUSTITUIDO POR EL Nº:

Pájara Ayuntamiento